ԴԻԱՖՐԱԳՄԱ ԴՄ-11

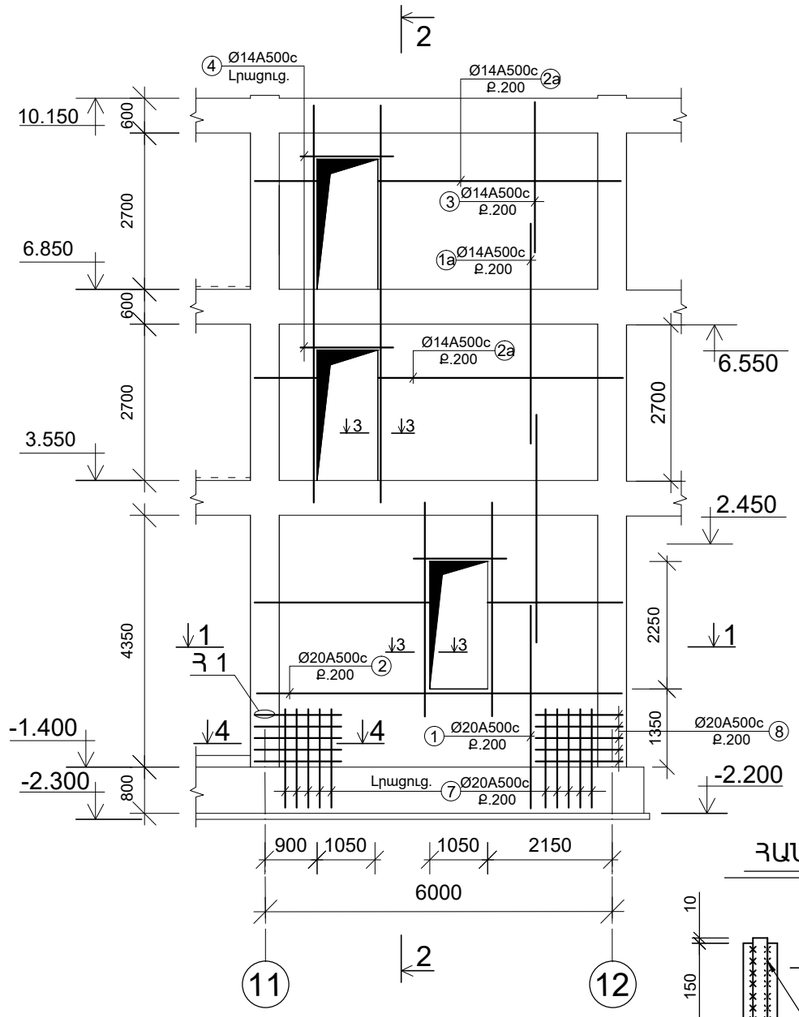

ՀԱՆԳՈՒՅՑ 1

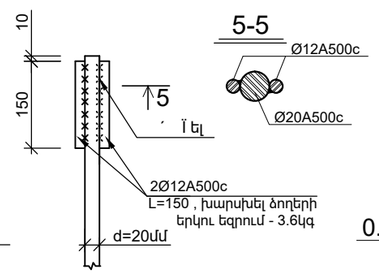

ԿՏՐՎԱԾՔ 1-1: Մ.1:50

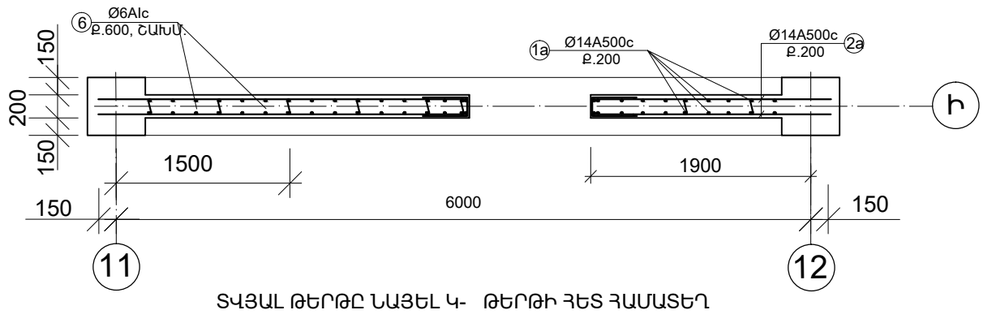

ՏՎՅԱԼ ԹԵՐԹԸ ՆԱՅԵԼ Կ- ԹԵՐԹԻ ՀԵՏ ՀԱՄԱՏԵՂ ԲԱՑՎԱԾՔՆԵՐԻ ԱՄՐԱՆՆԵՐԸ ԿՏՐԵԼ ՏԵՂՈՒՄ:

ԿՏՐՎԱԾՔ 2-2: Մ.1:50

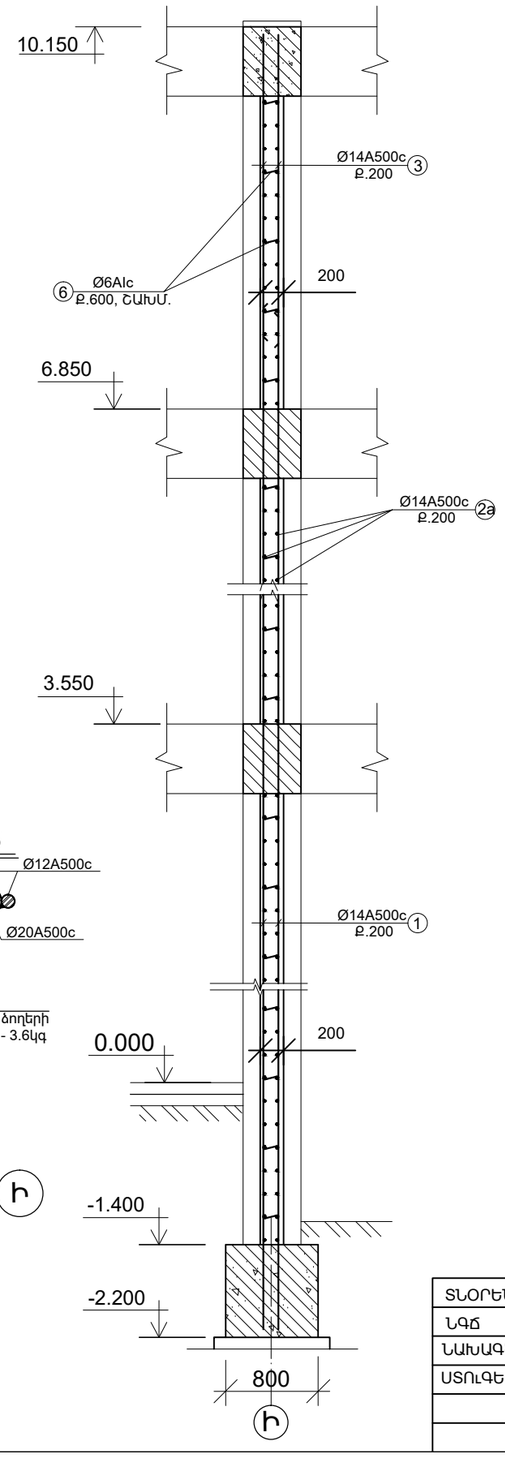

ՄԱՍՆԱԳԻՐ ՄԵԿ ԷԼԵՄԵՆՏԻ ՀԱՄԱՐ

ՖՈՐՄ	ԳՈՏԻ	ԴԻՐՔ	ՆՇԱՆԱԿՈՒՄ	ԱՆՎԱՆՈՒՄ	ՔԱՆԱԿ (հատ)	ՁԱՆԳ. (կգ)	ԾԱՆՈԹ.
				ԴԻԱՖՐԱԳՄԱ ԴՄ-11 ՄԱՆՐԱՄԱՆՆԵՐ			
		1		Ø20A500c, L=3800	110	9.37	1030.7կգ
		1a		Ø14A500c, L=3700	46	4.47	205.6կգ
		2		Ø20A500c, L=6300	44	15.5	682.0կգ
		2a		Ø14A500c, L=6300	54	7.61	411.0կգ
		3		Ø14A500c, L=2600	55	3.14	172.7կգ
		4		Ø20A500c, L=1700	6	4.2	25.2կգ
		5		Ø14A500c, L=1070	66	1.3	85.8կգ
		6		Ø6AIc, L=220	66	0.044	3.0կգ
		7		Ø20A500c, L=1700	20	4.19	83.8կգ
		8		Ø20A500c, L=1500	20	6.41	128.2կգ
				ՆՅՈՒԹԻ ԾԱԽՍԸ ԲԵՏՈՆ B25 ԴԱՍԻ	9.4մ		

ԴԻՐՔ	ԷՍԿԻԶ
5	450, 170, 450
6	220

ԿՏՐՎԱԾՔ 3-3: Մ.1:10

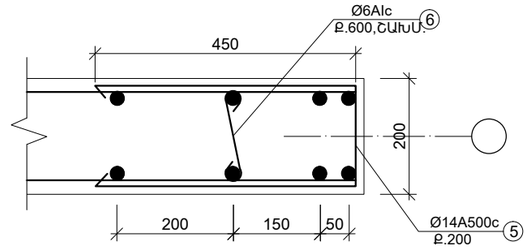

ԿՏՐՎԱԾՔ 4-4: Մ.1:20

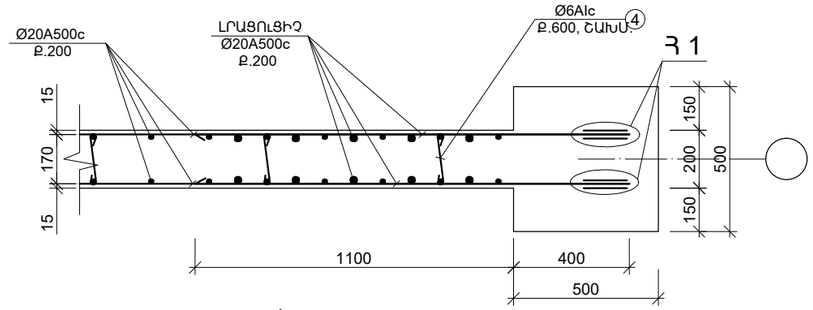

ՏՆՕՐԵՆ	Մ. ՀՈՒՍՆՅԱՆ		ԿԱՊԱՆԻ ԹԻՎ 7 ԴՊՐՈՑ		
ՆԳՃ	Մ. ՀՈՒՍՆՅԱՆ				
ՆԱԽԱԳԾԵՑ	Ն. ՆՇԱՆՅԱՆ		ԿՈՆՍՏՐՈՒԿՏՈՐԱԿԱՆ ՄԱՍ	ՓՈՒԼ	ԹԵՐԹ	ԹԵՐԹԵՐ
ՍՏՈՒԳԵՑ	Ն. ՍՏԵՓԱՆՅԱՆ			ԱՆ	Կ - 84	117
			ԴԻԱՖՐԱԳՄԱ ԴՄ-11:	«ՄԱՌԱ ԵՎ ԴՈՒՍՏՐԵՐ» ՍՊԸ	